EMAN

Un distribuidor de JUNGHEINRICH

Flexible y ágil debido a su construcción extremadamente compacta y confortable

Concepto de tracción eficiente para un rendimiento máximo

La configuración perfecta para su aplicación

Sistemas de asistencia inteligentes para la optimización de sus aplicaciones

ERE 120/125/225

Transpaleta eléctrica de barra timón (2.000/2.500 kg)

La ERE reúne una agilidad compacta con el confort de una carretilla de conductor autoportado y es, por lo tanto, la carretilla ideal para altas prestaciones en la carga y descarga de camiones, así como para el transporte de cargas pesadas y el picking de diferentes mercancías.

Para la adaptación individual a la aplicación de cada cliente está a disposición un sistema modular que permite adaptar la ERE a los requisitos individuales y optimizar esta carretilla.
Esto permite un transporte más rápido y eficiente de las mercancías.

Gracias al uso de positionCONTROL (opcional) es posible incrementar ulteriormente la productividad en hasta un 15%.
Junto a la productividad, nos centramos también en aspectos ergonómicos, sobre todo en el cumplimiento de diferentes requerimientos de los conductores. Para ello, diversas variantes de plataformas de conductor con conceptos de manejo innovadores ofrecen requisitos previos perfectos.

Numerosas opciones adicionales y el diseño robusto de las carretillas facilitan el trabajo, aumentan la seguridad del conductor y la carretilla y reducen las vibraciones humanas. Junto a la innovadora suspensión de la plataforma, la unidad de tracción completa está suspendida de forma amortiguada mediante ShockProtect reduciendo así choques y golpes.

La ERE cumple todo esto con la mayor eficiencia de su clase. Una adaptación optimizada de la carretilla permite periodos operativos extremadamente largos garantizando el máximo rendimiento en el despacho de mercancías con un ahorro de energía de hasta un 33%. Los paquetes de equipamiento adicionales drivePLUS y drive&ecoPLUS permiten el transporte de mercancías aún más rápido y un ahorro de energía aún más elevado.

Egara Manutención, SL • Pol. Ind. La Llana • Passeig de la Riera, 208 -212
08191 Rubí • Barcelona • Spain • Tel. 93 785 31 08 • 93 785 30 58 • Fax 93 785 01 15
egara@carretillaselevadoras.com www.carretillaselevadoras.com

25 ANIVERSARI

EMAN

Un distribuidor de JUNGHEINRICH

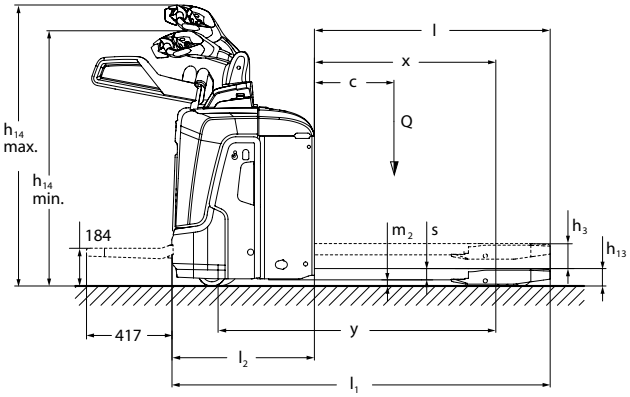

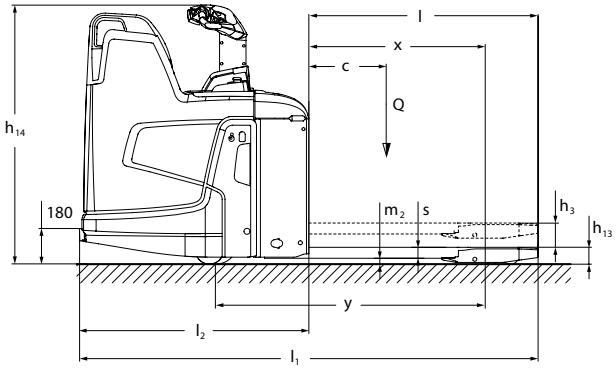

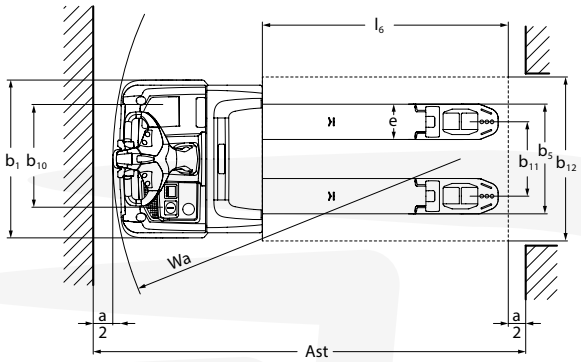

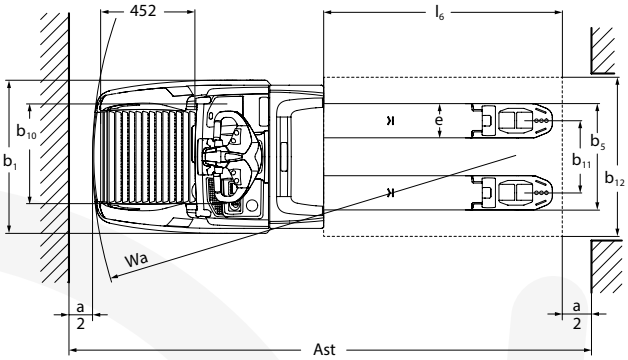

Egara Manutención, SL • Pol. Ind. La Llana • Passeig de la Riera, 208 -212
08191 Rubí • Barcelona • Spain • Tel. 93 785 31 08 • 93 785 30 58 • Fax 93 785 01 15
egara@carretillaselevadoras.com www.carretillaselevadoras.com

25 ANIVERSARI

EMAN

Un distribuidor de JUNGHEINRICH

Datos técnicos según VDI 2198

Versión: 11/2016

Matrícula	1.1	Fabricante (abreviatura)			Jungheinrich			
	1.2	Denominación de tipos del fabricante			ERE 120	ERE 125	ERE 225	ERE 225 drivePLUS
	1.3	Tracción			Eléctrico			
	1.4	Manejo manual, a pie, en plataforma, sentado, en carretillas recogepedidos			Barra timón			
	1.5	Capacidad de carga/carga	Q	t	2	2,5	2,5	2,5
	1.6	Distancia al centro de gravedad de la carga	c	mm	600			
	1.8	Distancia a la carga	x	mm	908 [9]			
	1.9	Distancia entre ejes	y	mm	1.378 / 1.450 [2][9]			
Pesos	2.1	Peso propio		kg	400 [1]	404 [1]	404 [1]	404 [1]
	2.2	Peso de eje con carga delante/detrás		kg	1.825 / 795	2.090 / 1.126	2.090 / 1.126	2.090 / 1.126
	2.3	Peso por eje sin carga delante/detrás		kg	138 / 474	159 / 550	159 / 550	159 / 550
Ruedas/chasis	3.1	Bandaje			Vulkollan/PU + Cuarzo/Vulkollan			
	3.2	Tamaño de ruedas, delanteras		mm	Ø 230 x 65	Ø 230 x 77	Ø 230 x 77	Ø 230 x 77
	3.3	Tamaño de ruedas, traseras		mm	Ø 85 x 110 / Ø 85 x 85			
	3.4	Ruedas adicionales (medidas)		mm	Ø 140 x 57			
	3.5	Ruedas, cantidad delante/detrás (× = motrices)			1x +2/2 o 4			
	3.6	Ancho de vía, delante	b_{10}	mm	363			
	3.7	Ancho de vía, detrás	b_{11}	mm	512			
Dimensiones básicas	4.4	Elevación	h_3	mm	122			
	4.9	Altura de la barra timón en posición de marcha mín./máx.	h_{14}	mm	1.137 / 1.419			
	4.15	Altura bajada	h_{13}	mm	85			
	4.19	Longitud total	l_1	mm	1.847 [2][3][4][5][6]			
	4.19.1	Longitud total (larga)		mm	1.919			
	4.20	Longitud hasta dorsal de horquillas	l_2	mm	697 / 769 [2][3][4][5][6]			
	4.21	Ancho total	b_1/b_2	mm	770			
	4.22	Medidas de las horquillas	s/e/l	mm	55 / 172 / 1.150			
	4.25	Ancho exterior sobre horquillas	b_5	mm	535 [10]			
	4.32	Margen con el suelo, centro distancia entre ejes	m_2	mm	30			
	4.33	Ancho del pasillo de trabajo con palet 1000 × 1200 trans versalmente -	Ast	mm	1.919 / 1.987 [2][3][4][5][6][8][9]			
	4.34	Ancho del pasillo de trabajo con palet 800 × 1200 longitu dinalmente -	Ast	mm	2.189 / 2.259 [2][3][4][5][6][7][9]			
	4.35	Radio de giro	W_a	mm	1.625 [9]			
	4.35.2	Radio de giro en marcha lenta		mm	1.695			
Prestaciones	5.1	Velocidad de marcha con/sin carga		km/h	8 / 9	9 / 9	9,5 / 12,5	9,5 / 14
	5.2	Velocidad de elevación con/sin carga		m/s	0,04 / 0,04	0,05 / 0,07	0,05 / 0,07	0,05 / 0,07
	5.3	Velocidad de descenso con/sin carga		m/s	0,05 / 0,04	0,05 / 0,05	0,05 / 0,05	0,05 / 0,05
	5.8	Capacidad máx. de ascenso con/sin carga		%	8 / 16			
	5.10	Freno de sevicio			eléctrico			
Sistema eléctrico	6.1	Motor de tracción, potencia S2 60 min.		kW	2,0	2,8	2,8	3,2
	6.2	Motor de elevación, potencia con S3 10%		kW	2,2			
	6.3	Batería según DIN 43531/35/36 A, B, C, no			B			
	6.4	Tensión de la batería/capacidad nominal K5		V/Ah	24 / 250			
	6.5	Peso de la batería		kg	230			
	6.6	Consumo energético según ciclo VDI		kWh/h	0,45	0,42	0,42	0,42
	6.7	Capacidad de transbordo de mercancías		t/h	142	177,5	184	222
	6.8	Consumo energético con máx. rendimiento en el despacho de mercancías		kWh/h	1,11	1,29	1,29	1,89
Otros	8.4	Nivel de ruido (presión acústica) según EN 12053, medido en el oído del conductor		dB (A)	63	63	64	67

1) con extracción lateral de batería: + 25kg
2) con extracción lateral de batería: + 72mm
3) Con la plataforma bajada: + 416mm
4) Con plataforma alargada: + 472mm
5) Con plataforma compacta: + 357mm
6) Con plataforma en L: + 478mm
7) Diagonal según VDI: + 205mm
8) Diagonal según VDI: + 369 mm
9) Parte de carga bajada: + 56mm
10) se suministran otras medidas

Esta hoja técnica conforme a la directiva VDI 2198 indica sólo los valores técnicos del equipo estándar. Un bandaje diferente, otros mástiles de elevación, dispositivos adicionales, etc, pueden dar otros valores.

Egara Manutención, SL • Pol. Ind. La Llana • Passeig de la Riera, 208 -212
08191 Rubí • Barcelona • Spain • Tel. 93 785 31 08 • 93 785 30 58 • Fax 93 785 01 15
egara@carretillaselevadoras.com www.carretillaselevadoras.com

25 ANIVERSARI

EMAN

Un distribuidor de JUNGHEINRICH

Aprovechar las ventajas

Plataforma del conductor compacta y con ajuste de amortiguación

Bandejas y cargador incorporado

Aplicaciones exteriores

dayLED

La configuración perfecta para su aplicación

- Desde la carretilla básica hasta la carretilla de alto rendimiento.
- Selección individual de diferentes variantes de plataforma de conductor.
- Velocidades adaptadas para el despacho óptimo de mercancías: 6, 9, 12,5, 14 km/h.
- Capacidades de carga de 2 a 2,5 t.
- Dirección mecánica o eléctrica en función de los requerimientos de la aplicación.

Concepto de tracción eficiente y de alto rendimiento para la máxima productividad

- Fuerte aceleración y alta velocidad punta.
- El paquete de equipamiento drivePLUS permite un rendimiento de marcha aún más alto, así como curveCONTROL en función de la carga y un indicador de carga
- Paquete de equipamiento opcional: drive&ecoPLUS para un ahorro energético adicional.
- Frenado generador con recuperación energética.

Sistemas de asistencia inteligentes para la simplificación de los procesos de trabajo

- Incremento de productividad de 15% gracias a positionCONTROL opcionalmente disponible: mediante alturas de elevación predefinidas se reducen los tiempos de elevación y, al mismo tiempo, se realiza una elevación libre del palet gracias a una elevación única.
- Transporte de palets optimizado gracias a la opción palletCONTROL: Esta reconoce las marchas sin carga y adapta los parámetros de marcha a esta circunstancia, al mismo tiempo señala al conductor el posicionamiento correcto de palets transversales.

Soluciones para el trabajo seguro y ergonómico

- Cuatro variantes de plataforma de conductor diferentes.
- Plataforma de conductor adicionalmente amortiguada con posibilidades de ajuste individuales y simples.
- Posibilidad opcional de ajuste de altura y suspensión de los diversos elementos de mando.
- Velocidad en las curvas optimizada y segura gracias a curveCONTROL.
- Diversas bandejas portaobjetos prácticas.
- Reflectores integrados de serie para una visibilidad incrementada.
- Luz de circulación diurna dayLED integrada para una mejor visibilidad en zonas mal iluminadas (opcional).
- Protección del conductor: Protección para los pies activa para reducir la velocidad de marcha de la carretilla (opcional).

Sin preocupaciones gracias a la tecnología de iones de litio

- Alto grado de disponibilidad gracias a los tiempos de carga extremadamente cortos: Con una carga intermedia de 30 minutos, la batería se encuentra cargada al 50%, tras 80 minutos, al 100%.
- No requiere cambio de la batería.
- Ahorro de costes gracias a una vida útil más prolongada y sin necesidad de mantenimiento frente a las baterías de plomo-ácido.
- No requiere salas de carga ni ventilación ya que no se generan gases.
- Disponibilidad opcional de un conector hembra de carga confort exterior.

Equipamiento adicional ulterior

Un gran número de accesorios permite adaptar la carretilla a sus aplicaciones individuales:

- Estribo opcional robusto, de uso universal para, p. ej., para componentes de radiotransmisión de datos.
- Paquete de aplicaciones exteriores.
- silentDRIVE para un desplazamiento aún más silencioso de las mercancías.

Jungheinrich de España S.A.U. y las fábricas alemanas de Norderstedt Moosburg y Landsberg están certificadas. ISO 9001 ISO 14001

Las carretillas de Jungheinrich cumplen los requisitos de seguridad europeos. CE

T_ERE 120/125/225_112016_es_ES_000

Egara Manutención, SL • Pol. Ind. La Llana • Passeig de la Riera, 208 -212
08191 Rubí • Barcelona • Spain • Tel. 93 785 31 08 • 93 785 30 58 • Fax 93 785 01 15
egara@carretillaselevadoras.com www.carretillaselevadoras.com

25 ANIVERSARI