EMAN

Un distribuidor de JUNGHEINRICH

LI-ION technology

Elevada eficiencia energética

jetPILOT

curveCONTROL

Opciones personalizadas para un puesto de trabajo óptimo

EZS 350

Remolcadora eléctrica (5.000 kg)

Robusta, versátil y económica: estas son las ventajas de nuestra remolcadora eléctrica EZS 350. En el tren de remolques con cargas remolcadas de hasta 5.000 kg, estas remolcadoras de alto rendimiento y gran resistencia son adecuadas para cualquier aplicación.

Además del máximo confort de marcha y seguridad, nuestras remolcadoras EZS 350 le ofrecen un rendimiento aún mayor con un consumo de energía reducido:

- Comportamiento de marcha optimizado incluso en situaciones difíciles.
- Sistema de asistencia curveCONTROL en función del ángulo de dirección, para una marcha en curvas estable.
- Enganche para remolques de fácil acceso: desde la posición del conductor se puede ver perfectamente el enganche o acoplamiento al cual se accede de forma sencilla. Están disponibles diferentes acoplamientos.
- Puesto del conductor generosamente dimensionado y confortable: La plataforma del conductor situada a poca altura permite subir sin esfuerzo.
- Freno de estacionamiento automático con protección antirretroceso: Al detener la carretilla, la remolcadora y el remolque quedan automáticamente asegurados.
- Un motor de tracción de corriente trifásica potente y de bajo consumo garantiza una potente aceleración y una alta velocidad final.
- Frenado generador: La energía del frenado recarga la batería prolongando así el periodo operativo.
- La iluminación LED opcional es respetuosa con el medio ambiente y resistente a las vibraciones.
- Cambio rápido de batería: es posible extraer la batería hacia arriba con una grúa, u opcionalmente hacia el lateral, para cambiarla.
- El equipamiento de confort garantiza una adaptación óptima a todos los requisitos de uso.

Además, el volante multifunciones jetPILOT convence por:

- manejo intuitivo y cómodo, como en un turismo, así como agarre seguro.
- Descanso para la nuca y la columna vertebral durante la marcha en curvas.
- Manejo con una sola mano y reajuste automático del volante a la posición de marcha recta.
- Ajuste según el tamaño individual del cuerpo.

La ergonomía y técnica excelentes de nuestra EZS 350 permiten trabajar de forma cuidadosa y segura, con un mayor nivel de eficiencia en costes y consumo de energía.

Egara Manutención, SL • Pol. Ind. La Llana • Passeig de la Riera, 208 -212
08191 Rubí • Barcelona • Spain • Tel. 93 785 31 08 • 93 785 30 58 • Fax 93 785 01 15
egara@carretillaselevadoras.com www.carretillaselevadoras.com

25 ANIVERSARI

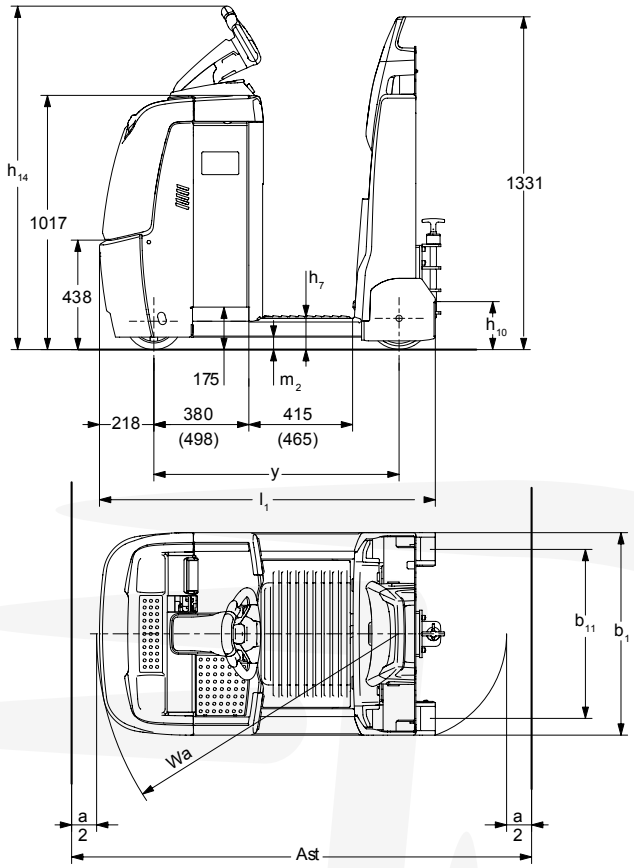

Capacidad de tracción

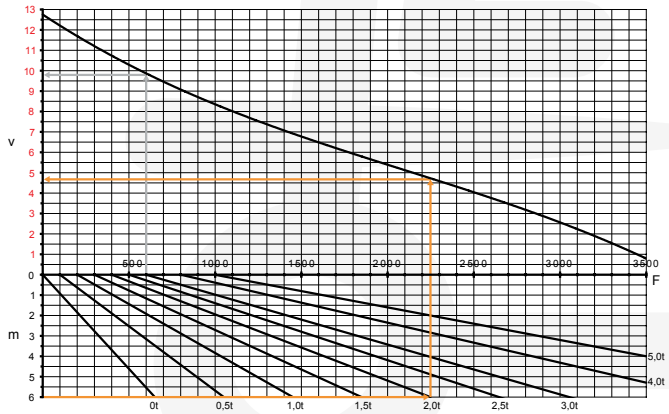

v=velocidad [km/h], m=pendiente [%], F=fuerza de tracción [N]

Ejemplos descritos:
1. La EZS 350 circula con una carga de 3 t sobre una superficie plana. Para ello, necesita una fuerza de tracción de 600 N y alcanza aprox. 9,9 km/h.
2. La EZS 350 debe circular con una carga de 2 t sobre una pendiente del 6 %. Para ello, necesita una fuerza de tracción de 2230 N y alcanza aprox. 4,8 km/h.

Nota:
Para la EZS 350 con una fuerza de tracción superior a los 1000 N, no es posible el servicio continuo.

¡En subidas / bajadas superiores al 4% se recomienda el uso de remolques frenados!

EMAN

Un distribuidor de JUNGHEINRICH

Versión: 09/2016

Datos técnicos según VDI 2198

Características	1.1	Fabricante (abreviatura)			Jungheinrich			
	1.2	Nomenclatura del fabricante (modelo)			EZS 350			
					L estándar	L confort	XL Estándar	XL confort
	1.3	Grupo de tracción			Eléctrico			
	1.4	Manipulación manual, a pie, plataforma, asiento, preparadora			Plataforma			
	1.5	Capacidad de carga/carga	Q	t	5			
	1.7	Capacidad nominal de arrastre	F	N	1.000			
	1.9	Distancia entre ejes	y	mm	980	1.030	1.098	1.148
Pesos	2.1.1	Peso propio incl. batería (véase línea 6.5)		kg	996	1.006	1.091	1.101
	2.3	Peso por eje sin carga delante/detrás		kg	505 / 491	510 / 496	565 / 526	570 / 531
Ruedas/chasis	3.1	Bandajes			Vu/Su			
	3.2	Dimensiones de ruedas, delante		mm	ø230 x 77			
	3.3	Dimensiones de ruedas, detrás		mm	ø250 x 80			
	3.5	Ruedas, número delante/detrás (× = con tracción)			1x/2			
	3.7	Ancho de vía, detrás	b_{11}	mm	680			
Medidas básicas	4.8.1	Altura de plataforma	h_7	mm	125			
	4.9	Altura de la barra timón en posición de marcha mín./máx.	h_{14}	mm	1.374[1]			
	4.12	Altura de enganche	h_{10}	mm	158[4]			
	4.19	Longitud total	l_1	mm	1.350[3]	1.400[3]	1.468[3]	1.518[3]
	4.21	Ancho total	b_1/b_2	mm	810			
	4.32	Margen con el suelo, centro distancia entre ejes	m_2	mm	50			
	4.35	Radio de giro	W_a	mm	1.220	1.270	1.338	1.388
Prestaciones	5.1	Velocidad de marcha con/sin carga		km/h	8 / 12,5[5]			
	5.5	Fuerza de tracción con/sin carga		N	1.000[2]			
	5.6	Fuerza de tracción máx. con/sin carga		N	3.700			
	5.10	Freno de servicio			eléctrico			
Sistema eléctrico	6.1	Motor de tracción, potencia S2 60 min.		kW	2,8			
	6.3	Batería según DIN 43531/35/36 A, B, C, no			No			
	6.4	Tensión de batería/capacidad nominal K5		V/Ah	24 / 465	24 / 465	24 / 620	24 / 620
	6.5	Peso de la batería		kg	370	370	460	460
Otros	8.1	Tipo de mando de tracción			AC speedCONTROL			
	8.4	Nivel sonoro según EN 12053, al oído del conductor		dB (A)	66			

1) Altura jetPILOT
2) Capacidad nominal de arrastre
3) Longitud total sin acoplamiento o enganche ya que existen distintos sistemas de acoplamiento.
4) otras alturas de enganche disponibles
5) Véase diagrama

Esta hoja técnica conforme a la directiva VDI 2198 indica sólo los valores técnicos del equipo estándar. Bandajes diferentes, otros mástiles de elevación, otros dispositivos adicionales, etc., pueden resultar en otros valores.

Egara Manutención, SL • Pol. Ind. La Llana • Passeig de la Riera, 208 -212
08191 Rubí • Barcelona • Spain • Tel. 93 785 31 08 • 93 785 30 58 • Fax 93 785 01 15
egara@carretillaselevadoras.com www.carretillaselevadoras.com

25 ANIVERSARI

EMAN

Un distribuidor de JUNGHEINRICH

Aprovechar las ventajas

jetPILOT - original de Jungheinrich

Respaldo con asiento abatible (opcional)

Subir y bajar sin esfuerzos

Diferentes acoplamientos disponibles (opcionales)

Concepto de tracción de alto rendimiento y eficiente
- Fuerte aceleración y alta velocidad punta.
- Alto grado de rendimiento con una excelente gestión energética.
- Velocidad segura en las curvas mediante curveCONTROL.
- Frenado generador con recuperación de energía.

Conducción cómoda y segura
- Tracción segura en cualquier momento gracias al chasis equilibrado.
- Diferentes respaldos disponibles.
- Plataforma de conductor con amortiguación adicional (opcional).
- Pulsador de marcha lenta programable para conducir a velocidad limitada.
- Adaptación individual a cualquier necesidad gracias a 3 programas de marcha alternativos.

Diseño robusto para el uso en las condiciones más difíciles
- Tapa del grupo de tracción de acero con protección antigolpes.
- Faldón del chasis de acero de alta calidad, especialmente elevado en el capó.
- Luces LED robustas (opcional).

Largos periodos operativos con la batería de ácido-plomo
La tecnología de corriente trifásica ahorra energía y brinda, junto con las grandes capacidades de batería, períodos operativos largos:
- Disponibles baterías diferentes desde 375 hasta 620 Ah.
- Extracción lateral de la batería para el servicio a varios turnos (opcional).

Instrumento de indicación y ajuste central para un máximo de información
- Activación de la carretilla a través de easyACCESS mediante tecla de función, código PIN o tarjeta de transpondedor (opcional).
- La pantalla de 2 pulgadas informa sobre el estado de carga de la batería, el número de horas de servicio, la velocidad de marcha y los códigos de error, ofreciendo al mismo tiempo la posibilidad de elegir entre 3 programas de marcha mediante tecla de función (opcional).

Ver y ser visto mejor
- Mejor visibilidad en áreas mal iluminadas gracias a la luz de circulación diurna DayLED (opcional).
- Floor-Spot: reducción notable del riesgo de colisiones en zonas de visibilidad reducida gracias a un punto luminoso rojo proyectado en el suelo aprox. 3 m delante de la carretilla (opcional).

Equipamientos adicionales
Un gran número de accesorios permite adaptar la carretilla a sus aplicaciones individuales:
- Diversos acoplamientos.
- Tecla de marcha atrás para un acoplamiento/desacoplamiento confortable.
- Conectores de alimentación hidráulica o eléctrica para nuestros remolques GTE y GTP.
- Estribo opcional robusto, de uso universal para, p. ej., componentes de radiofrecuencia.
- Otras opciones para la configuración de las remolcadoras de acuerdo a las necesidades.

Tecnología de iones de litio
- Alto grado de disponibilidad gracias a unos tiempos de carga extremadamente cortos.
- No es necesario ningún cambio de la batería.
- Ahorro de costes gracias a una vida útil más larga y sin necesidad de mantenimiento en comparación con las baterías de plomo-ácido.
- No requiere salas de carga ni ventilación, ya que no se generan gases.
- Mayor vida útil con la garantía de 5 años de Jungheinrich.

Jungheinrich de España S.A.U. y las fábricas alemanas de Norderstedt Moosburg y Landsberg están certificadas. ISO 9001 ISO 14001

Las carretillas de Jungheinrich cumplen los requisitos de seguridad europeos. CE

T_EZS 350_072018_es_ES_000

Egara Manutención, SL • Pol. Ind. La Llana • Passeig de la Riera, 208 -212
08191 Rubí • Barcelona • Spain • Tel. 93 785 31 08 • 93 785 30 58 • Fax 93 785 01 15
egara@carretillaselevadoras.com www.carretillaselevadoras.com

25 ANIVERSARI