EMAN

Un distribuidor de JUNGHEINRICH

Resistente a la corrosión y hermético a los chorros de agua gracias a una construcción de fácil limpieza

Higiénico y neutral para los alimentos gracias a una superficie lisa y resistente a la fricción

Cabezal multifunciones de la barra timón ergonómico y herméticamente cerrado conforme a la IP 65

Potente gracias a un motor de tracción trifásica sin mantenimiento

Estabilidad excelente en las curvas mediante balancín ProTracLink de acero inoxidable

Larga vida útil en entornos agresivos

Transpaleta eléctrica de barra timón de acero inoxidable (2.000 kg)

La transpaleta de acero inoxidable EJE i20 de Jungheinrich combina las ventajas de un chasis de acero inoxidable con la tecnología de tracción y control de probada eficacia de Jungheinrich. Está concebida para usarse en las duras tareas de transporte de cargas de hasta 2000 kg.
La EJE i20 ofrece las mejores condiciones para ser usada en entornos corrosivos y húmedos y cumple al mismo tiempo las exigencias higiénicas más estrictas. Por ello, la transpaleta es ideal para el uso en la industria alimentaria, química y farmacológica.
El acero fino V2A de alta calidad ofrece una superficie lisa y resistente a la abrasión incluso en uso intenso: esto evita la adherencia de suciedad e impide así la propagación de gérmenes y bacterias.
La construcción robusta del vehículo está diseñada para una limpieza a alta presión y desinfección regulares. El agua puede escurrirse sin problemas por las superficies oblicuas y las juntas especialmente resistentes evitan que los líquidos penetren en el compartimento del grupo de tracción.
El cabezal multifunciones de la barra timón de última generación dispone de sensores encapsulados (IP 65) que están perfectamente protegidos contra fallos. Las teclas basculantes con componentes electrónicos sin contacto y el pulsador de marcha lenta dispuesto de forma óptima garantizan un trabajo muy ergonómico en cualquier posición de la barra timón.
Una aceleración rápida, rapidez y un frenado eficiente son los puntos fuertes del potente motor de tracción, características que se consiguen gracias al uso de la innovadora tecnología de corriente trifásica. La EJE i20 con tracción central consigue la estabilidad necesaria en las curvas gracias al balancín "ProTracLink" de acero inoxidable de Jungheinrich. La extracción lateral de la batería facilita el uso de la transpaleta en el servicio a varios turnos. De esta forma, ofrece las mejores condiciones para un despacho de mercancías eficiente, seguro y rápido.

Egara Manutención, SL • Pol. Ind. La Llana • Passeig de la Riera, 208 -212
08191 Rubí • Barcelona • Spain • Tel. 93 785 31 08 • 93 785 30 58 • Fax 93 785 01 15
egara@carretillaselevadoras.com www.carretillaselevadoras.com

25 ANIVERSARI

EMAN

Un distribuidor de JUNGHEINRICH

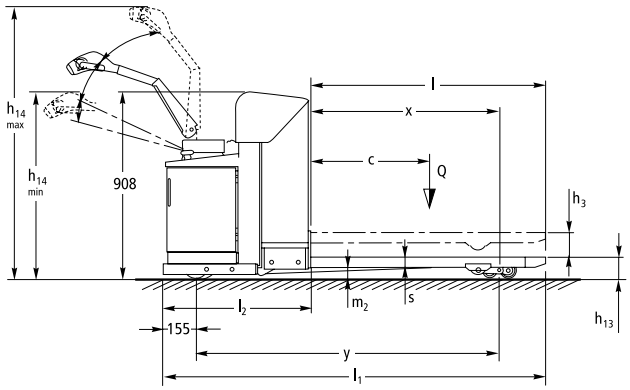

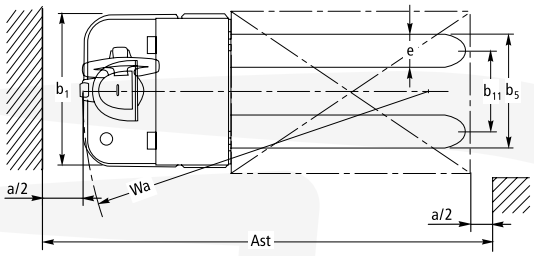

Egara Manutención, SL • Pol. Ind. La Llana • Passeig de la Riera, 208 -212
08191 Rubí • Barcelona • Spain • Tel. 93 785 31 08 • 93 785 30 58 • Fax 93 785 01 15
egara@carretillaselevadoras.com www.carretillaselevadoras.com

25 ANIVERSARI

EMAN

Un distribuidor de JUNGHEINRICH

Datos técnicos según VDI 2198

Versión: 07/2008

Matrícula	1.1	Fabricante (abreviatura)			Jungheinrich
	1.2	Denominación de tipos del fabricante			EJE i20
	1.3	Tracción			Eléctrico
	1.4	Manejo manual, a pie, en plataforma, sentado, en carretillas recogepedidos			Conductor a pie
	1.5	Capacidad de carga/carga	Q	t	2
	1.6	Distancia al centro de gravedad de la carga	c	mm	600
	1.8	Distancia a la carga	x	mm	913
	1.9	Distancia entre ejes	y	mm	1385
Pesos	2.1.1	Tara incl. batería (véase línea 6.5)		kg	719
	2.2	Peso de eje con carga delante/detrás		kg	1074 / 1645
	2.3	Peso por eje sin carga delante/detrás		kg	574 / 145
Ruedas/chasis	3.1	Bandaje			Vulkollan
	3.2	Tamaño de ruedas, delanteras		mm	Ø 230 x 65
	3.3	Tamaño de ruedas, traseras		mm	Ø 82 x 66
	3.4	Ruedas adicionales (medidas)		mm	Ø 125 x 54
	3.5	Ruedas, cantidad delante/detrás (× = motrices)			3-1x/4
	3.7	Ancho de vía, detrás	b_{11}	mm	390
Dimensiones básicas	4.4	Elevación	h_3	mm	125
	4.9	Altura de la barra timón en posición de marcha mín./máx.	h_{14}	mm	810 / 1124
	4.15	Altura bajada	h_{13}	mm	85
	4.19	Longitud total	l_1	mm	1850
	4.20	Longitud hasta dorsal de horquillas	l_2	mm	711
	4.21	Ancho total	b_1/b_2	mm	740 / 540
	4.22	Medidas de las horquillas	s/e/l	mm	56 / 160 / 1150
	4.25	Ancho exterior sobre horquillas	b_5	mm	540
	4.32	Margen con el suelo, centro distancia entre ejes	m_2	mm	35
	4.35	Radio de giro	W_a	mm	1685
Prestaciones	5.1	Velocidad de marcha con/sin carga		km/h	5.3 / 5.3
	5.2	Velocidad de elevación con/sin carga		m/s	0.046 / 0.06
	5.3	Velocidad de descenso con/sin carga		m/s	0.059 / 0.053
	5.7	Capacidad de ascenso con/sin carga		%	8 / 15
	5.8	Capacidad máx. de ascenso con/sin carga		%	12 / 15
	5.10	Freno de sevicio			eléctrico
Sistema eléctrico	6.1	Motor de tracción, potencia S2 60 min.		kW	1,6
	6.2	Motor de elevación, potencia en kW con S3 7 %		kW	2,2
	6.3	Batería según DIN 43531/35/36 A, B, C, no			B
	6.4	Tensión de la batería/capacidad nominal K5		V/Ah	24 / 230
	6.5	Peso de la batería		kg	220
	6.6	Consumo energético según ciclo VDI		kWh/h	0.5
Otros	8.1	Tipo de mando			AC SpeedControl

Esta hoja técnica conforme a la directiva VDI 2198 indica sólo los valores técnicos del equipo estándar. Un bandaje diferente, otros mástiles de elevación, dispositivos adicionales, etc, pueden dar otros valores.

Egara Manutención, SL • Pol. Ind. La Llana • Passeig de la Riera, 208 -212
08191 Rubí • Barcelona • Spain • Tel. 93 785 31 08 • 93 785 30 58 • Fax 93 785 01 15
egara@carretillaselevadoras.com www.carretillaselevadoras.com

25 ANIVERSARI

EMAN

Un distribuidor de JUNGHEINRICH

Aprovechar las ventajas

Preparada para el cambio de la batería: tapa de batería abierta y lateral desmontado

Barra timón ergonómica con sensores sin contacto

Barra timón ergonómica con sensores sin contacto

«Diseño higiénico»

- La superficie lisa y resistente a la corrosión está preparada para las exigencias higiénicas en la industria alimentaria, debido a su insensibilidad a las adherencias de suciedad y a la propagación de gérmenes y bacterias.
- Ningún peligro de abrasión de material en la producción debido a que todas las superficies son de acero inoxidable.
- Las horquillas totalmente cerradas garantizan una separación higiénica entre las ruedas porteadoras y la mercancía transportada.
- Cumple los requisitos del Reglamento CE relativo a la higiene en la producción alimentaria.

Estructura de limpieza fácil

La limpieza de toda la transpaleta es extremadamente fácil; la máquina está concebida para el uso diario en áreas de trabajo húmedas.

- Todas las superficies son oblicuas de manera que el agua pueda escurrirse fácilmente.
- El encapsulamiento del cabezal multifunciones de la barra timón (IP 65) con sus sensores sin contacto permite una limpieza a alta presión eficiente y una desinfección consecuente.
- Empaquetaduras robustas protegen al grupo de tracción y al mando.
- La tapa de batería con su solapado pronunciado protege la batería contra la penetración de líquidos.

Materiales de alta calidad para aplicaciones intensas

La adaptación consecuente de los materiales a los requerimientos de las aplicaciones garantiza un alto grado de disponibilidad y una larga vida útil.

- Superficies de acero inoxidable V2A estable evitan de forma fiable la corrosión.
- La batería está colocada en un cofre de plástico y apoyada en guías de deslizamiento.
- Todos los elementos de mando son estanqueizados y resistentes a la corrosión.

Trabajo ergonómico

El cabezal multifunciones de última generación está perfectamente adaptado a las necesidades ergonómicas de los usuarios:

- Sistemática clara de colores, así como teclas de configuración avellanada/elevada para una manipulación intuitiva.
- Inclinación de la empuñadura adaptada a la postura de la mano del operario.
- Pulsador de marcha lenta en la parte inferior del cabezal de la barra timón, de fácil acceso para una conducción con la barra timón en vertical.
- Pulsador basculante para un manejo adecuado con cualquier posición de la barra timón.
- Gran botón de "PARADA DE EMERGENCIA" con estribo protector en posición central.
- El controlador LED de batería de tres colores informa en cualquier momento sobre el estado de carga.
- Extracción de la batería hacia arriba o lateralmente por medio de guías de deslizamiento de plástico.

Estabilidad óptima en las curvas

Las ruedas de apoyo suspendidas y amortiguadas están unidas por el eje (balancín) «ProTracLink» de acero inoxidable garantizan una marcha segura, reducen el desgaste y distribuyen la fuerza de apoyo en función de la situación de marcha: de forma homogénea sobre todas las ruedas en la marcha recta y concentrada en la rueda de apoyo exterior al tomar las curvas.

Innovadora tecnología de corriente trifásica

Los motores de Jungheinrich en tecnología de corriente trifásica ofrecen un alto rendimiento y al mismo tiempo una reducción de los costes de explotación:

- Fuerte aceleración.
- Alto grado de rendimiento con balance energético excelente.
- Inversión de marcha rápida sin el «segundo de espera» habitual.
- Sin escobillas de carbón – un motor de tracción sin mantenimiento.
- Motor de tracción con dos años de garantía.

Jungheinrich de España S.A.U. y las fábricas alemanas de Norderstedt Moosburg y Landsberg están certificadas. ISO 9001 ISO 14001

Las carretillas de Jungheinrich cumplen los requisitos de seguridad europeos. CE

T_ESE 533_072018_es_ES_000

Egara Manutención, SL • Pol. Ind. La Llana • Passeig de la Riera, 208 -212
08191 Rubí • Barcelona • Spain • Tel. 93 785 31 08 • 93 785 30 58 • Fax 93 785 01 15
egara@carretillaselevadoras.com www.carretillaselevadoras.com

25 ANIVERSARI