EMAN

Un distribuidor de JUNGHEINRICH

Elevación rápida de serie (hasta 120 kg)

Corta y maniobrable

Robusta y duradera

Elemento de mando único

Marcha especialmente silenciosa

AM 15l

Transpaleta manual con horquillas planas (1.500 kg)

La AM 15l es ideal para palets con altura de entrada reducida. La altura rebajada de 51 mm permite la manipulación fácil de diversos palets especiales y palets planos. A pesar de la escasa altura de entrada, la AM 15l alcanza un margen con el suelo de 13 mm. De esta forma, se pueden superar sin problema pequeñas irregularidades del suelo.

El elemento de mando de ergonomía ejemplar se alcanza fácilmente ofreciendo así movimientos seguros de la transpaleta manual en cualquier situación.

La elevación rápida de serie (activa hasta los 120 kg de carga) con conmutación automática se encarga de esfuerzos óptimos en el manejo. Con pocos bombeos se eleva el palet hasta que deje de tocar el suelo. Esto ahorra tiempo y costes e incrementa la rentabilidad.

Egara Manutención, SL • Pol. Ind. La Llana • Passeig de la Riera, 208 -212
08191 Rubí • Barcelona • Spain • Tel. 93 785 31 08 • 93 785 30 58 • Fax 93 785 01 15
egara@carretillaselevadoras.com www.carretillaselevadoras.com

25 ANIVERSARI

EMAN

Un distribuidor de JUNGHEINRICH

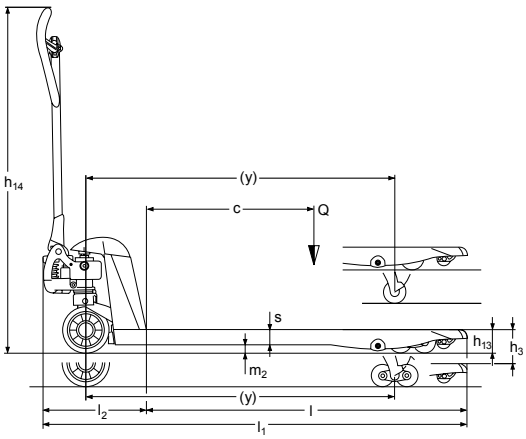

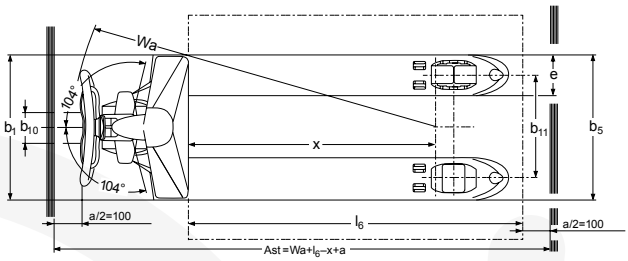

AM 15I

Transpaleta manual con horquillas planas (1.500 kg)

Egara Manutención, SL • Pol. Ind. La Llana • Passeig de la Riera, 208 -212
08191 Rubí • Barcelona • Spain • Tel. 93 785 31 08 • 93 785 30 58 • Fax 93 785 01 15
egara@carretillaselevadoras.com www.carretillaselevadoras.com

25 ANIVERSARI

EMAN

Un distribuidor de JUNGHEINRICH

Datos técnicos según VDI 2198

Versión: 08/2006

Características	1.1	Fabricante (abreviatura)			Jungheinrich		
	1.2	Nomenclatura del fabricante (modelo)			AM 15I		
	1.3	Grupo de tracción			Manual		
	1.4	Manipulación manual, a pie, plataforma, asiento, preparadora			Manual		
	1.5	Capacidad de carga/carga	Q	t	1,5		
	1.6	Distancia al centro de gravedad de la carga	c	mm	400	500	600
	1.8	Distancia a la carga	x	mm	525	680	880
	1.9	Distancia entre ejes	y	mm	745	900	1.100
Pe-sos	2.1	Peso propio		kg	71	72	74
	2.3	Peso por eje sin carga delante/detrás		kg		60 / 28	
Ruedas/chasis	3.1	Bandajes			C, N		
	3.2	Dimensiones de ruedas, delante		mm	Ø 170x50		
	3.3	Dimensiones de ruedas, detrás		mm	Ø 50x70		
	3.5	Ruedas, número delante/detrás (× = con tracción)			2/4		
	3.6	Ancho de vía, delante	b_{10}	mm	109		
	3.7	Ancho de vía, detrás	b_{11}	mm	370		
Medidas básicas	4.4	Elevación	h_3	mm	120		
	4.9	Altura de la barra timón en posición de marcha mín./máx.	h_{14}	mm	1.237		
	4.14	Altura de plataforma elevada	h_{12}	mm	171		
	4.15	Altura bajada	h_{13}	mm	51		
	4.19	Longitud total	l_1	mm	1.175	1.330	1.530
	4.20	Longitud hasta dorsal de horquillas	l_2	mm	380		
	4.21	Ancho total	b_1/b_2	mm	520 [1]		
	4.22	Medidas de las horquillas	s/e/l	mm	38 / 150 / 795 [2]	38 / 150 / 950 [2]	38 / 150 / 1.150 [2]
	4.25	Ancho exterior sobre horquillas	b_5	mm	520 [1]		
	4.32	Margen con el suelo, centro distancia entre ejes	m_2	mm	13		
	4.33	Ancho de pasillo con palet 1000 x 1200 transversal	Ast	mm	1.584		
	4.34	Ancho de pasillo con palet 800 x 1200 longitudinal	Ast	mm	1.784		
	4.35	Radio de giro	W_a	mm	1.274		
Presta-ciones	5.3	Velocidad de descenso con/sin carga		m/s	0,09 / 0,02		

[1] Ancho 680 mm también posible
[2] Posibilidad de otras longitudes de horquillas

Esta hoja técnica conforme a la directiva VDI 2198 indica sólo los valores técnicos del equipo estándar. Bandajes diferentes, otros mástiles de elevación, otros dispositivos adicionales, etc., pueden resultar en otros valores.

Egara Manutención, SL • Pol. Ind. La Llana • Passeig de la Riera, 208 -212
08191 Rubí • Barcelona • Spain • Tel. 93 785 31 08 • 93 785 30 58 • Fax 93 785 01 15
egara@carretillaselevadoras.com www.carretillaselevadoras.com

25 ANIVERSARI

EMAN

Un distribuidor de JUNGHEINRICH

Aprovechar las ventajas

Horquillas planas y estables

Elemento de mando ergonómico

Conexiones de lubricación permanente para aplicaciones sin mantenimiento

Escasa altura bajada
Gracias a la escasa altura bajada de 51 mm, la AM 15l es ideal a la hora de manipular palets con una altura de entrada baja.

Fácil manejo
El elemento de mando de fácil manejo es idóneo tanto para zurdos como para diestros. Gracias a la válvula especial de descenso es posible bajar las cargas de una forma especialmente suave y precisa. La elevación rápida (hasta 120 kg) de serie permite elevar los palets con pocos bombeos hasta que dejen de tocar el suelo.

Corta y maniobrable
La estructura delantera de tan sólo 380 mm permite maniobrar fácilmente y con seguridad en los espacios más reducidos.

Silenciosa y robusta
Los robustos casquillos de las ruedas garantizan un funcionamiento silencioso y una vida útil especialmente prolongada. A pesar de que ya no es necesario un engrase de las conexiones, la AM 15l funciona de forma suave y fiable.

Jungheinrich de España S.A.U. y las fábricas alemanas de Norderstedt Moosburg y Landsberg están certificadas. ISO 9001 ISO 14001

Las carretillas de Jungheinrich cumplen los requisitos de seguridad europeos. CE

T_AM 15l_072018_es_ES_000

Egara Manutención, SL • Pol. Ind. La Llana • Passeig de la Riera, 208 -212
08191 Rubí • Barcelona • Spain • Tel. 93 785 31 08 • 93 785 30 58 • Fax 93 785 01 15
egara@carretillaselevadoras.com www.carretillaselevadoras.com

25 ANIVERSARI